반사형 화이버 유니트 : 볼트형

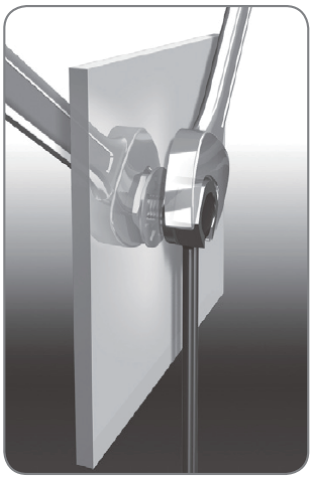

나사 설치

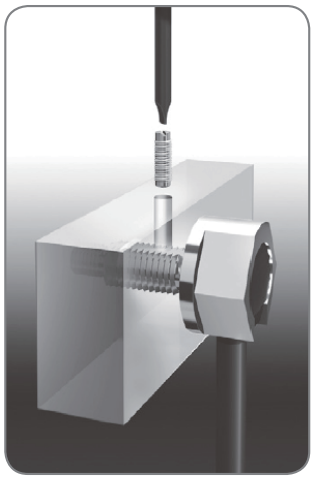

고정나사 설치

볼트형 타입

설치 방법을 선택할 수 있습니다.

GPF-D032B-2(★)

곡률반경	사용온도	헤드	코어구성	케이블 종류, 굵기	프리컷	검출거리
R5	-30℃ ~ +70 ℃	M4×0.7P	9×ø0.25(코어직경)	ø1.3 Optical fiber	가능	HPX-AG : 150㎜(HP MODE) HPX-EG : 56㎜

GPF-D21N
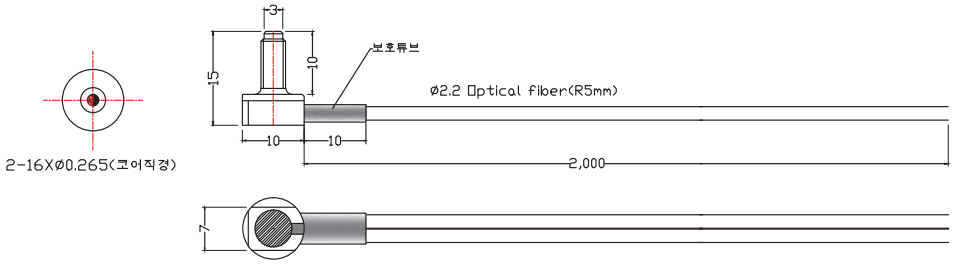
곡률반경	사용온도	헤드	코어구성	케이블 종류, 굵기	프리컷	검출거리
R5	-30℃ ~ +70 ℃	M4×0.7P	ø1.8(코어직경) (32xø0.265)	ø2.2 Optical fiber	가능	HPX-AG : 255㎜(HP MODE) HPX-EG : 100㎜